## OSAZENÍ ZPĚTNÉ KLAPKY A UZÁVĚRU NA VYÚSTĚNÍ DEŠŤOVÉ KANALIZACE DN1000

### ŘEZ A-A
M 1:50

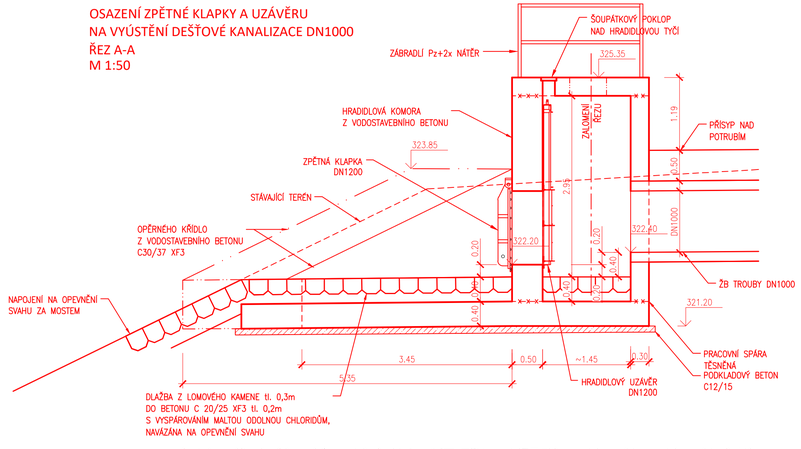


### ŘEZ B-B
M 1:50

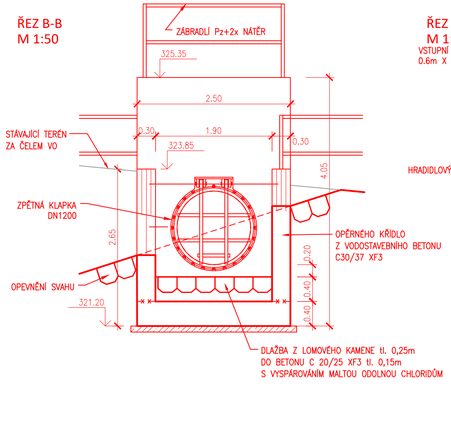


### ŘEZ C-C
M 1:50

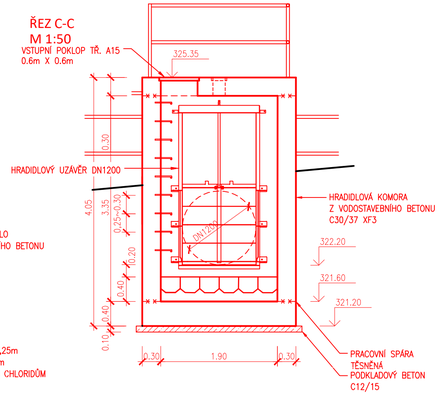


### DET. PRAC. SPÁRY
M 1:10

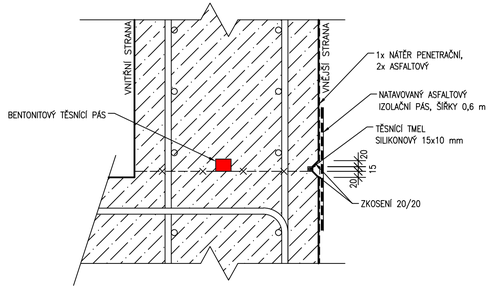


### SITUACE
M 1:50

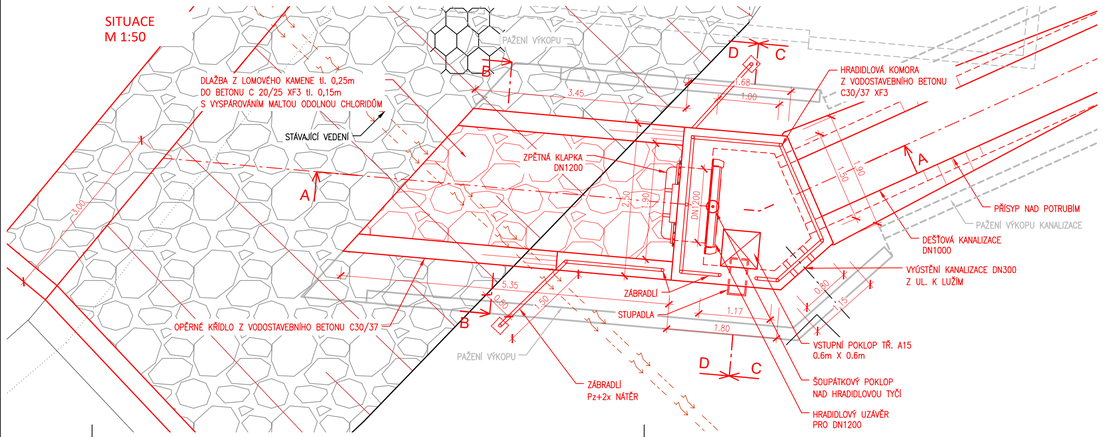


### ŘEZ D-D
M 1:50

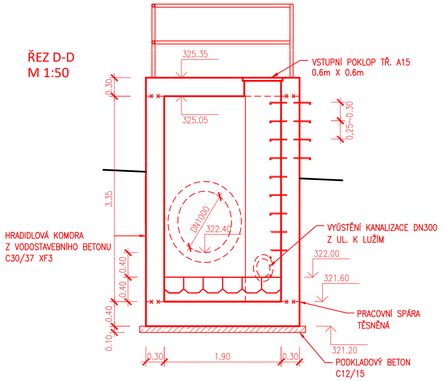


| STAVEBNÍ MATERIÁL | | |
|---|---|---|
| STAVEBNÍ ČÁST | PEVNOSTNÍ TŘÍDA | STUPEŇ PROSTŘEDÍ |
| SPODNÍ A HORNÍ DESKA, STĚNY | C30/37 | XF3 |
| PODKLADNÍ BETON | C12/15 | |

## POZNÁMKY:

- VŠECHNY VIDITELNÉ HRANY SE ZKOSÍ MIN. 20/20 mm
- STUPADLA BUDOU DODATEČNĚ OSAZENA NA KOTVY DO VÝVRTU
- PŘED ZAPOČETÍM PRACÍ JE NUTNÉ ZKONTROLOVAT HLADINU PODZEMNÍ VODY

HRADIDLOVÁ KOMORA HK2 S VYÚSTĚNÍM VO2
PŘÍLOHA č.6